LMN-Bus-Abschlusswiderstand

Artikelnummer

DIINNO LMN-BAW

Kurzbeschreibung

RJ12 120Ω Abschlusswiderstand geeignet für LMN-Bus (RS485) mit mehreren Teilnehmern. DIINNO Stecker verringert die innere Öffnung, um die zuverlässige Verbindung zwischen dem Widerstandsdraht und dem Kontaktstück sicherzustellen. DIINNO Stecker ist noch nur 2 Kontaktstücken in Positionen 1 und 6 ausgestattet, um mögliche Störungen ins LMN-BUS zu vermeiden.

Features

Anschluss	RJ12(**6P2C**) Stecker
Stecker Gehäuse	PC, Blautransparent/Transparent
Stecker Kontaktpins	Vergoldet
Steckerlänge	23mm
Widerstandwert	120Ω +/- 1%
Widerstandleistung	Max. ¼ W
Widerstandpins	1 und 6
Kontaktbelastbarkeit	>1A
Temperatur	-40 °C bis +80 °C
Haltbarkeit	750 Steckzyklen

Abmessung

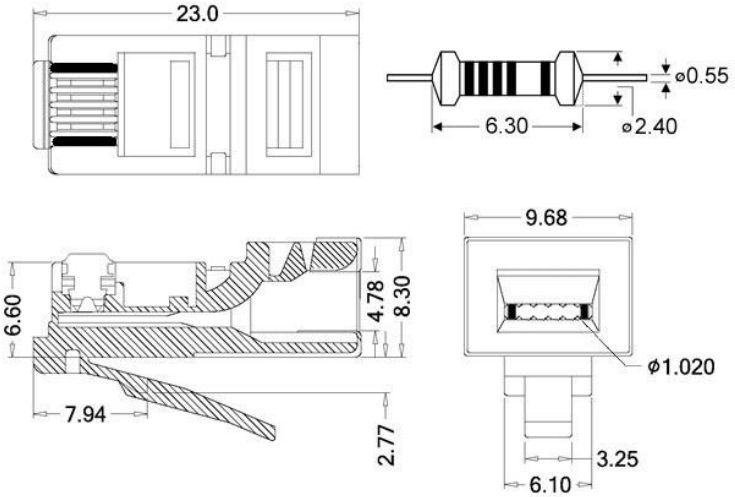

Holley Technologie GmbH
Messterweg 6, 13593 Berlin

info@holleytech.de
www.holleytech.de